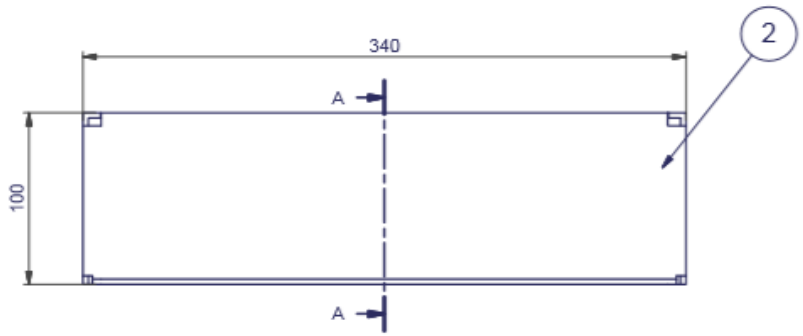

A-A (1 : 3)

(1 : 3)

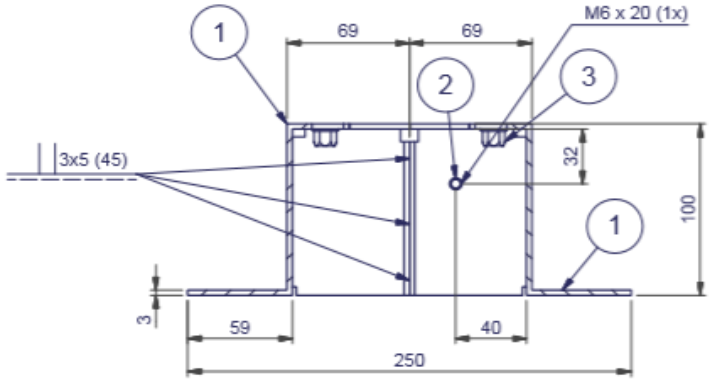

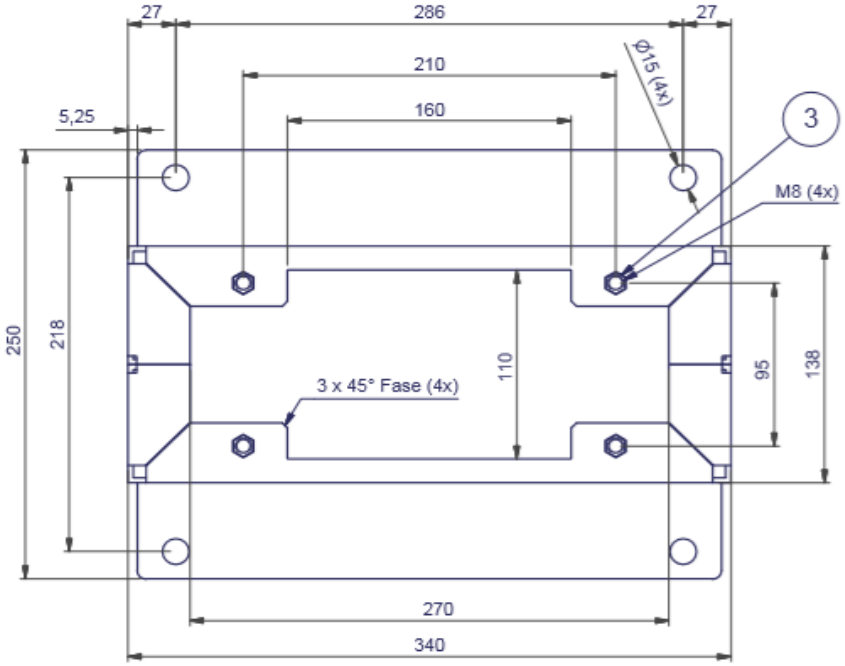

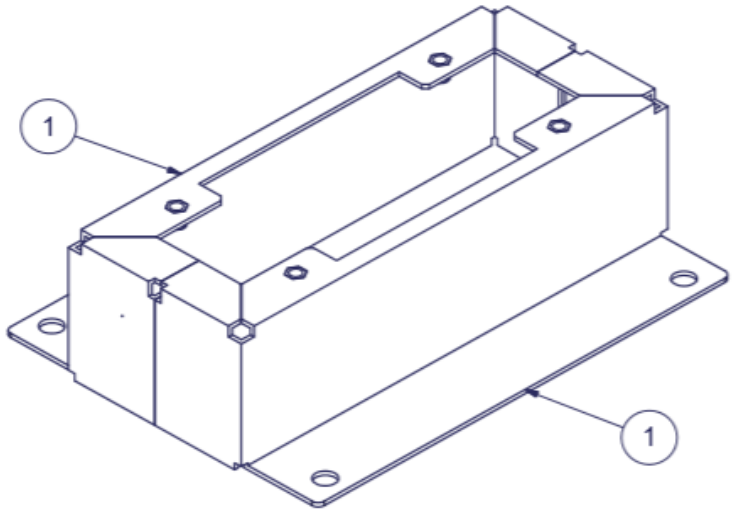

Innen beidseitig je 3x heften und anschließend mit Edelstahlspray behandeln

Pos.	Stck.	Gegenstand	Abmessungen	Artikel-Nr.	Zeichn. Nr.	EDV-Nr.	Hersteller	Material	Gew. [kg]
1	2	Sockel H=100mm	486,000 mm x 169,000 mm x 3, mm	00000000071839		P10021910	Modl	EN 1.4301	
2	1	Schweißbolzen	M6 x 20 EN1.4301	00000000002575		P91000035	HBS Dachau	-	
3	4	Blindnietmutter Edelstahl	M8 343 48 080 030	00000000063510		P91001190	Böllhoff	-	

Zust.	Änderungen	Datum	Name		Datum	Name
				Gez.	10.12.18	Herrmann
				Gepr.		
				Bearb.		

Werkstoff

Oberflächenbehandlung

EDV-Nr. P10021911

Allgemeintoleranz ISO 2768

Gewicht 3,64 kg

Zeichnung-Nr.

Artikel-Nr. 00000000071840

Titel: Sockel H=100mm kpl. für Wallbox cPH

HARDY BARTH emobilität

Blatt 1

1 Blätter