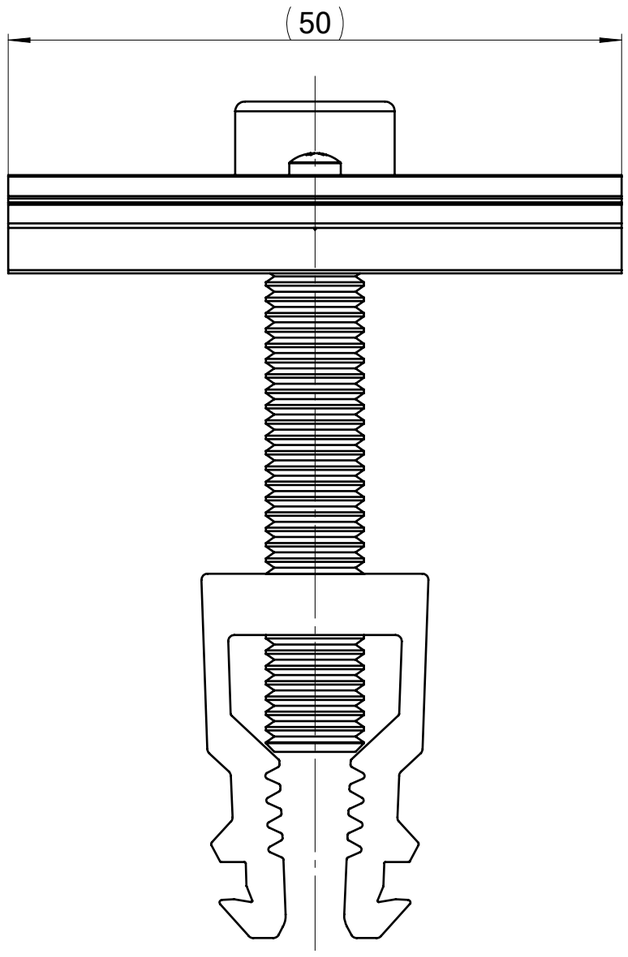

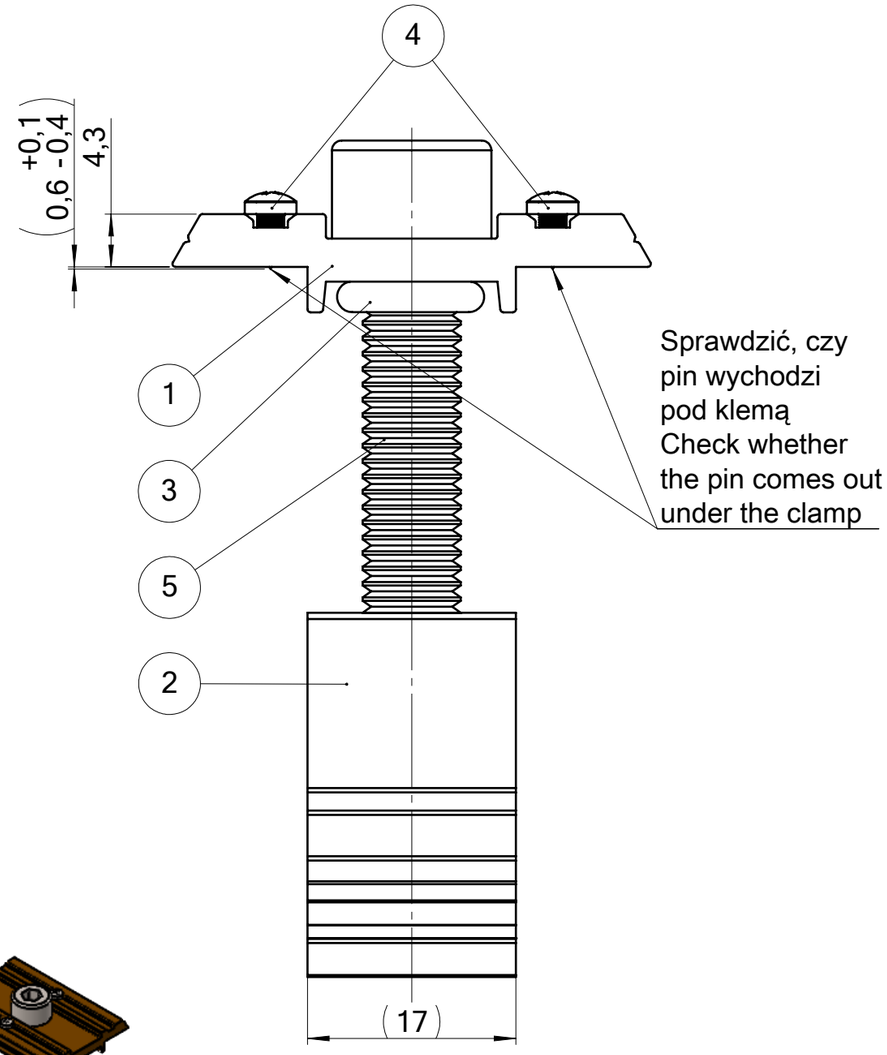

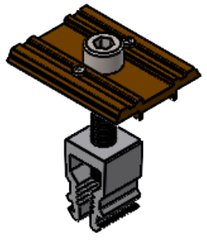

NO.	NAME	EAN	MATERIAL	AMOUNT
1	2.0304.RAL8011.0050.D8,2.2D2		6063-T66	1
2	2.0355.00.0017.M8 (A)	662274	6063-T66	1
3	Seal type O-ring 7x2,5 EPDM 70	640272	EPDM	1
4	DIN 7981 A2 C 2,2x4,5 H	508428	A2-70	2
5	DIN 912 M8x45 SVZ with Gleitmo 627	502877	A2-70	1

Zatwierdzone przez dział/ Approved by department:		Dokumentację 3D sporządził / 3D Documentation created by:	Ewelina Nawalińska 13.11.2026
QS	Data i podpis/ date and signature:	Dokumentację 2D sporządził / 2D Documentation created by:	Ewelina Nawalińska 13.11.2026
R&D	Data i podpis/ date and signature:	Ostatniej rewizji dokumentacji 3D dokonał: / Last 3D documentation was revised by:	- -
Tech.	Data i podpis/ date and signature:	Ostatniej rewizji dokumentacji 2D dokonał: / Last 2D documentation was revised by:	- -

Uwagi / Remarks:
-

ALUMERO GROUP
Tel. + +43 6217 6841 0
Sonnenweg 1-2
5164 Seeham
e-mail: alumero@alumero.at

Tolerancja profilu/ Profile tolerance:		Nr rys. / Drawing number: 90000-965		Format / Format: A3
Tolerancja obróbki/ Machining tolerance:		Nazwa rysunku / Drawing title: Middle clamp click P1 28-42 RAL 8011		
Rewizja 3D/Model index :	Rewizja 2D/Drawing index: Waga / Weight: 0.055 kg	Wykończenie / Surface finish:	Materiał / Material:	Skala / Scale: 2:1